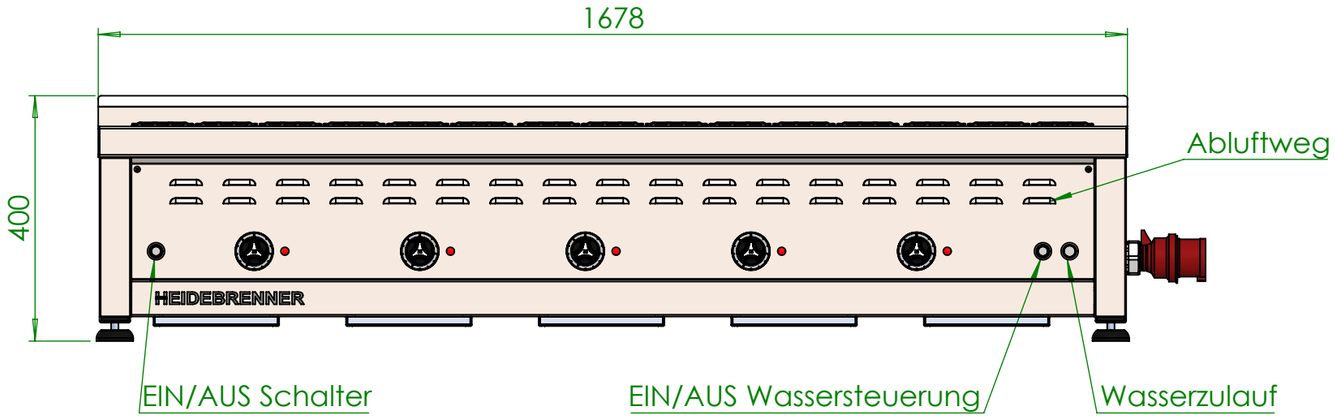

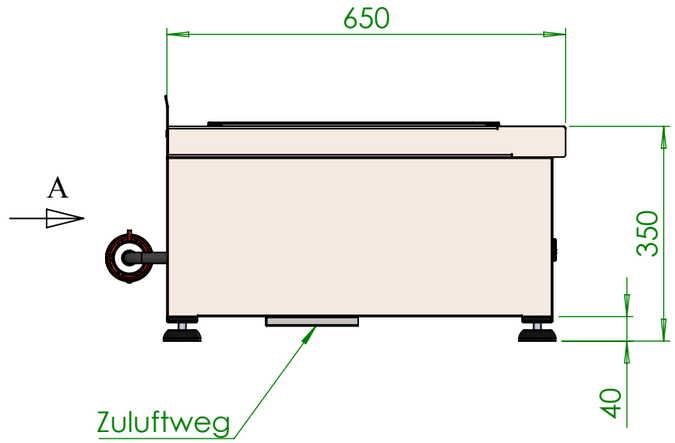

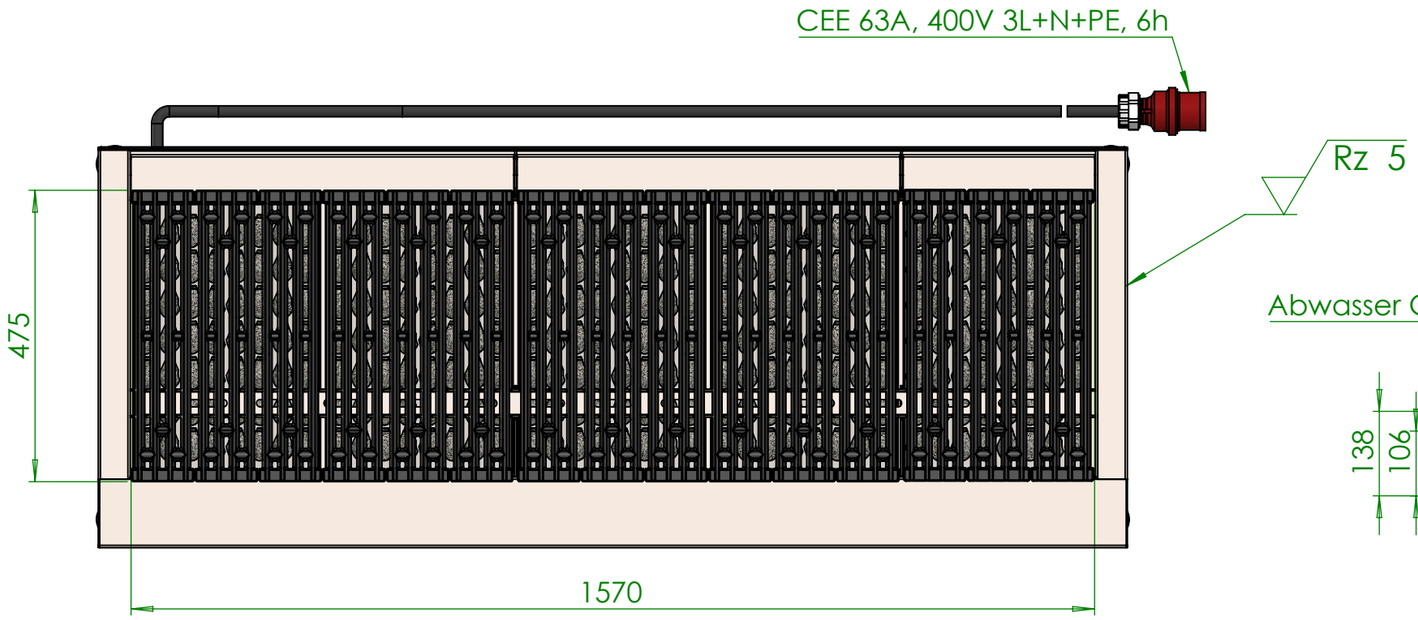

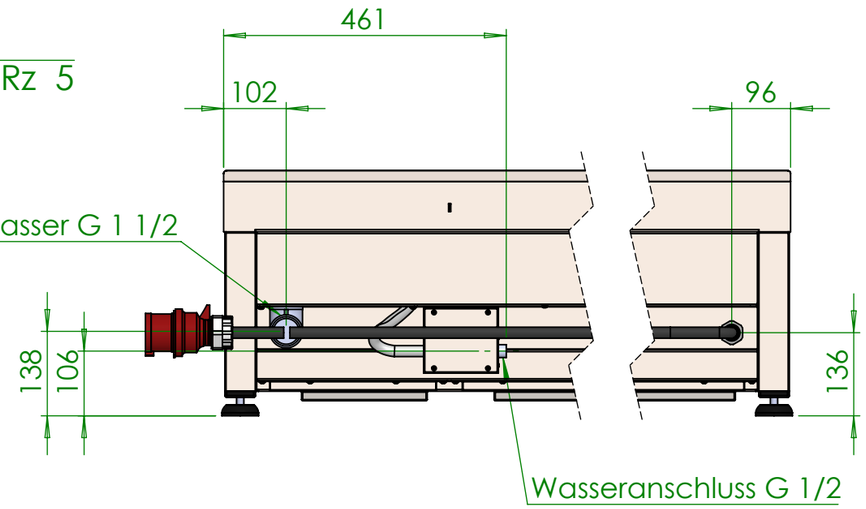

ANSICHT A

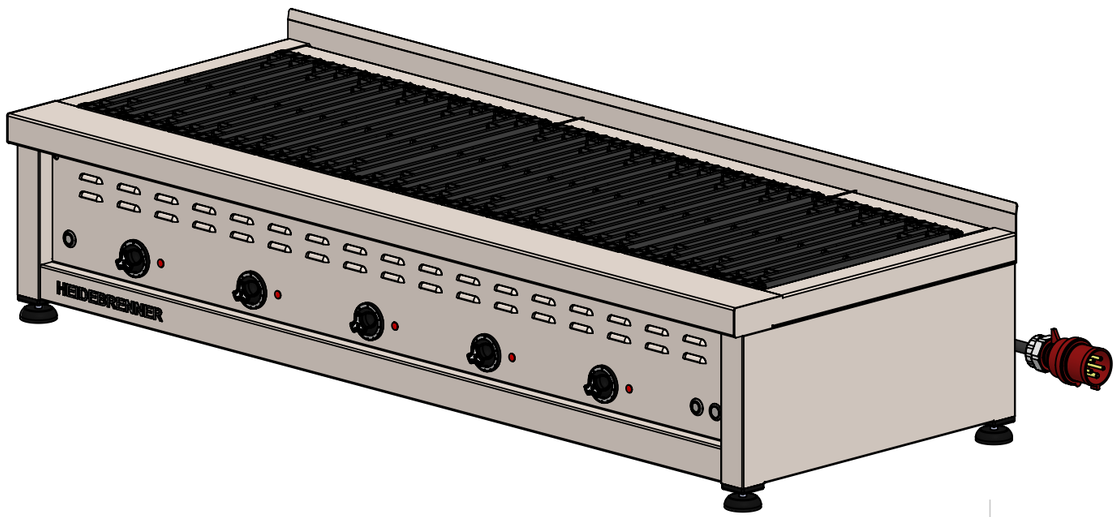

Verwendungsbereich 1678x650x350	Toleranz nach DIN ISO 2768-mK	Oberflächen DIN ISO 1302	Maßstab: 1:10	Gewicht: 170 Kg
			Werkstoff 1.4301	
	Name	Datum	Elektro Lava/Wasser Grill	
Bearb.	A.G.	15.12.2015		
HEIDEBRENNER			EFDEE	A3

V:\Elektro Lava Wasser Grill\E\F\D\EFDEE\Zeichnungen\