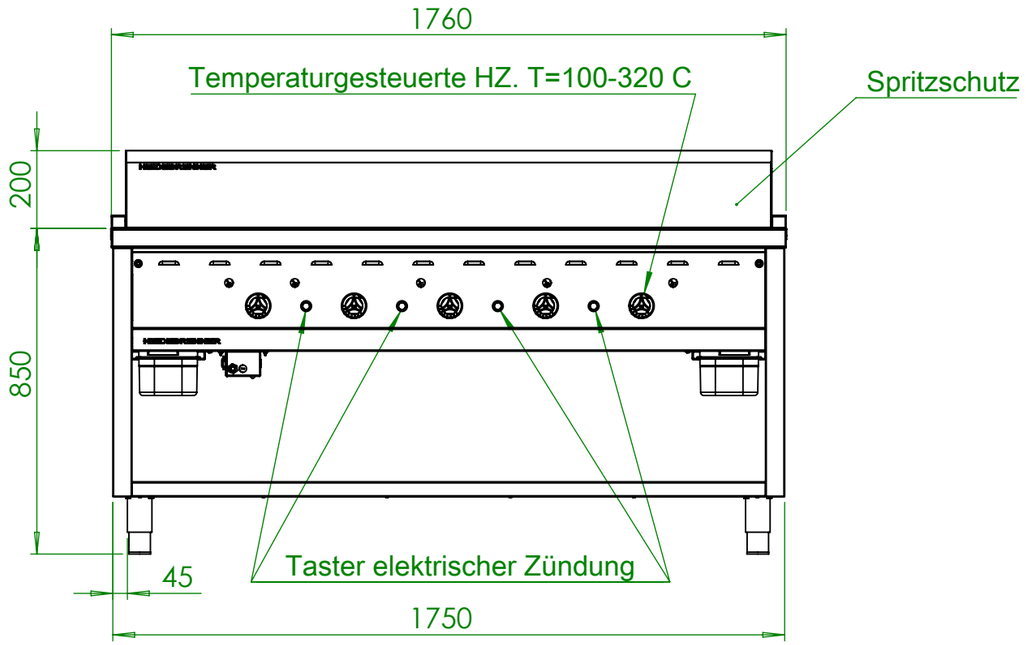

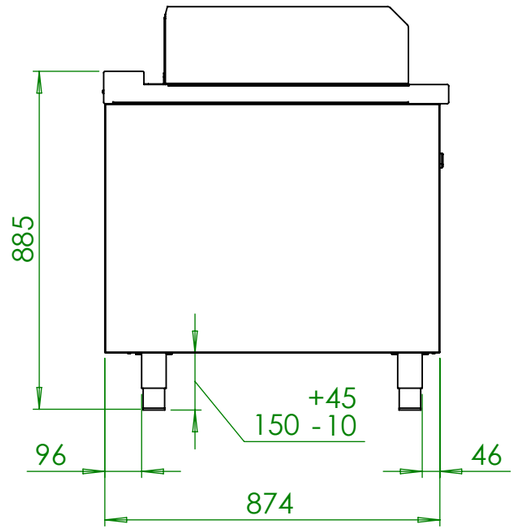

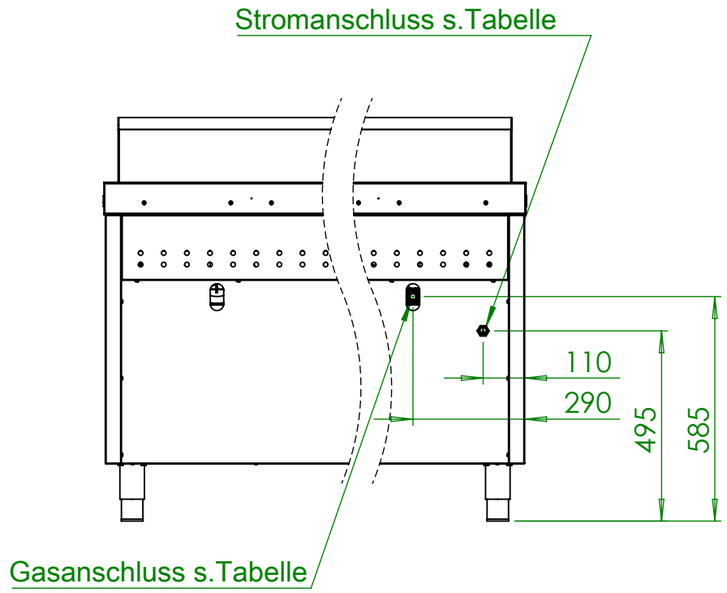

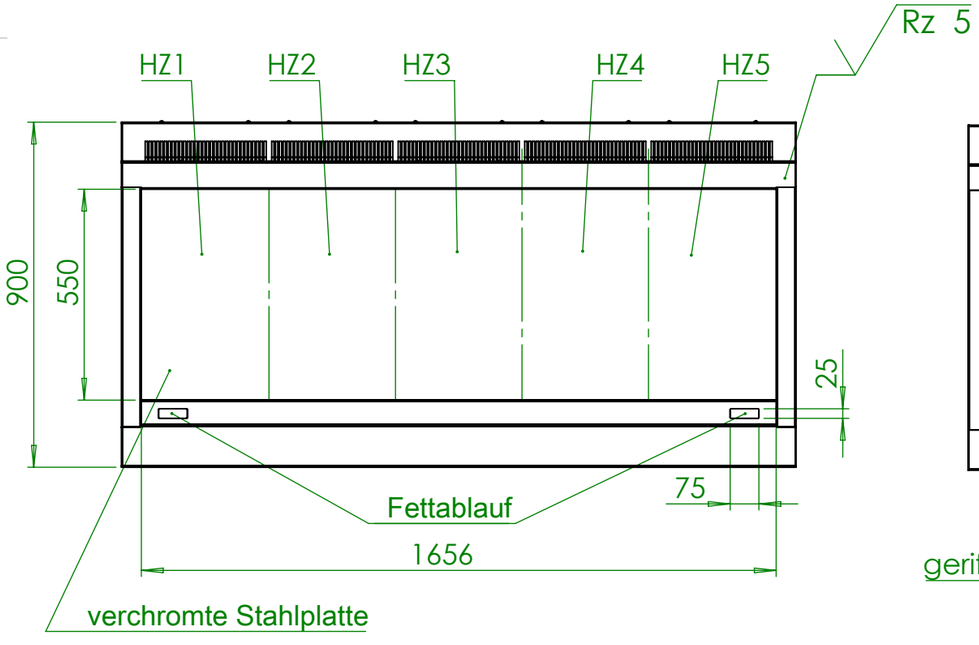

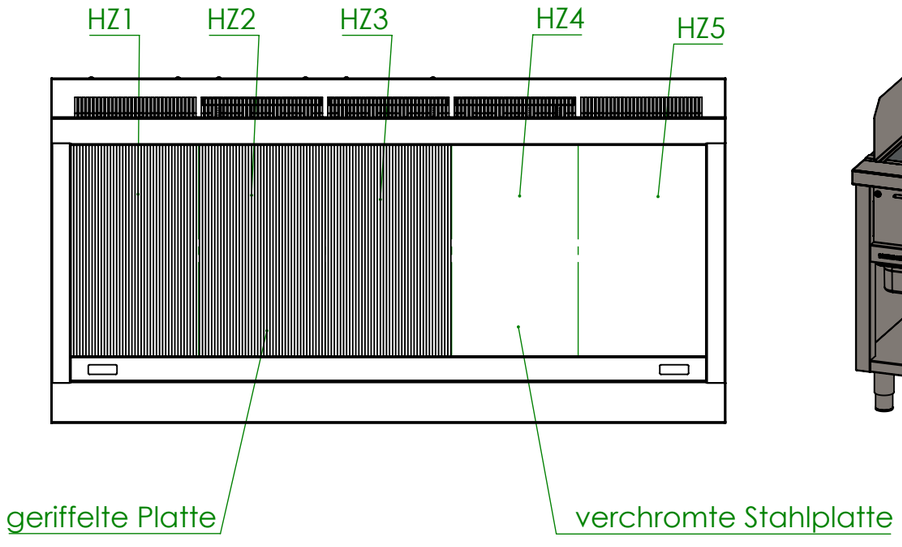

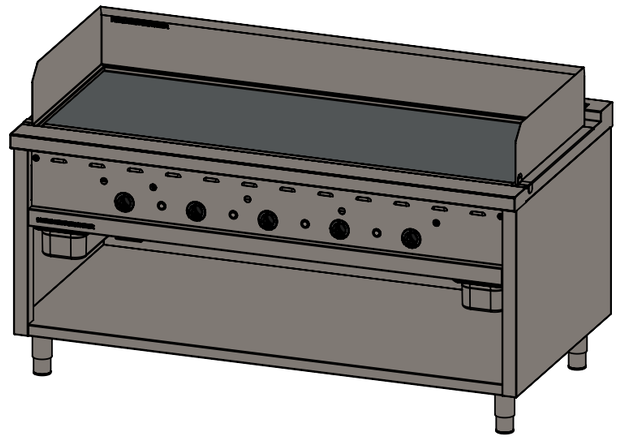

Artikel Nr.	Heizzonen (mm)	P [KW]	Pges [KW]	Volumenstrom V[m³/h]	Gasanschluß [Zoll]	Länge Verbrauchsleitung [m] delta p=0,6mBar	Stromanschluss
GBKE	1656x550	5x5,8	29	2,9	G3/4"	11	CEE 7/4, 1L+N+PE, 6A P=20W
GIKE							

Verwendungsbereich 1760x900x850	Toleranz nach DIN ISO 2768-mK	Oberflächen DIN ISO 1302	Maßstab: 1:16	Gewicht: ca.320kg
			Werkstoff 1.4301 AISI 304	
	Name	Datum	Gas Bratplatte HONSHU	
Bearb.	A.V.	03.04.2017		
HEIDEBRENNER			G_KE	A3