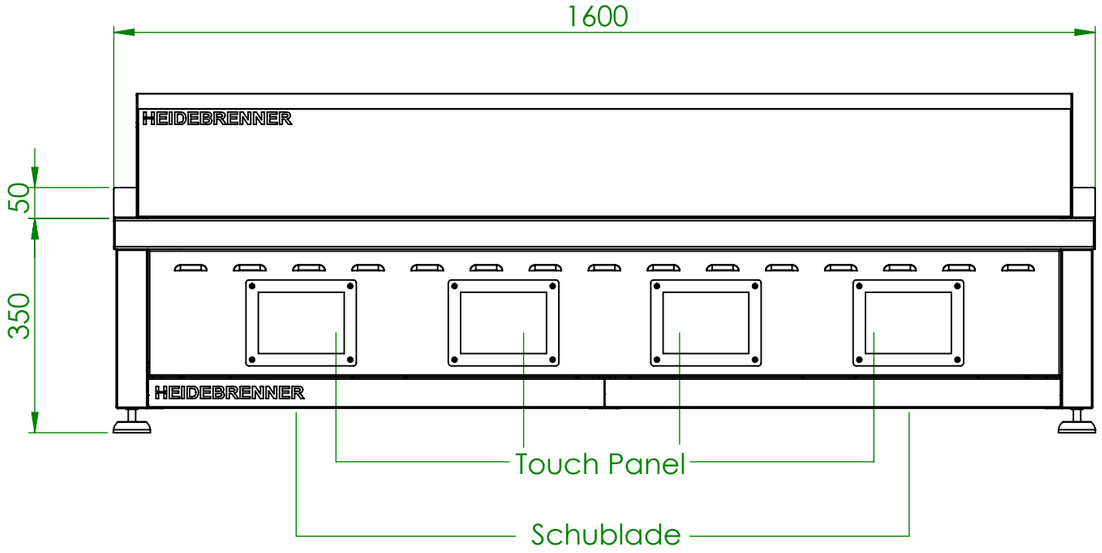

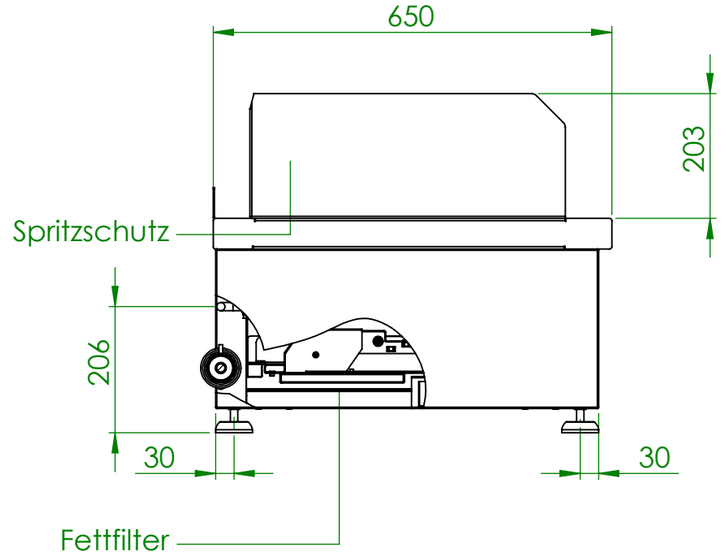

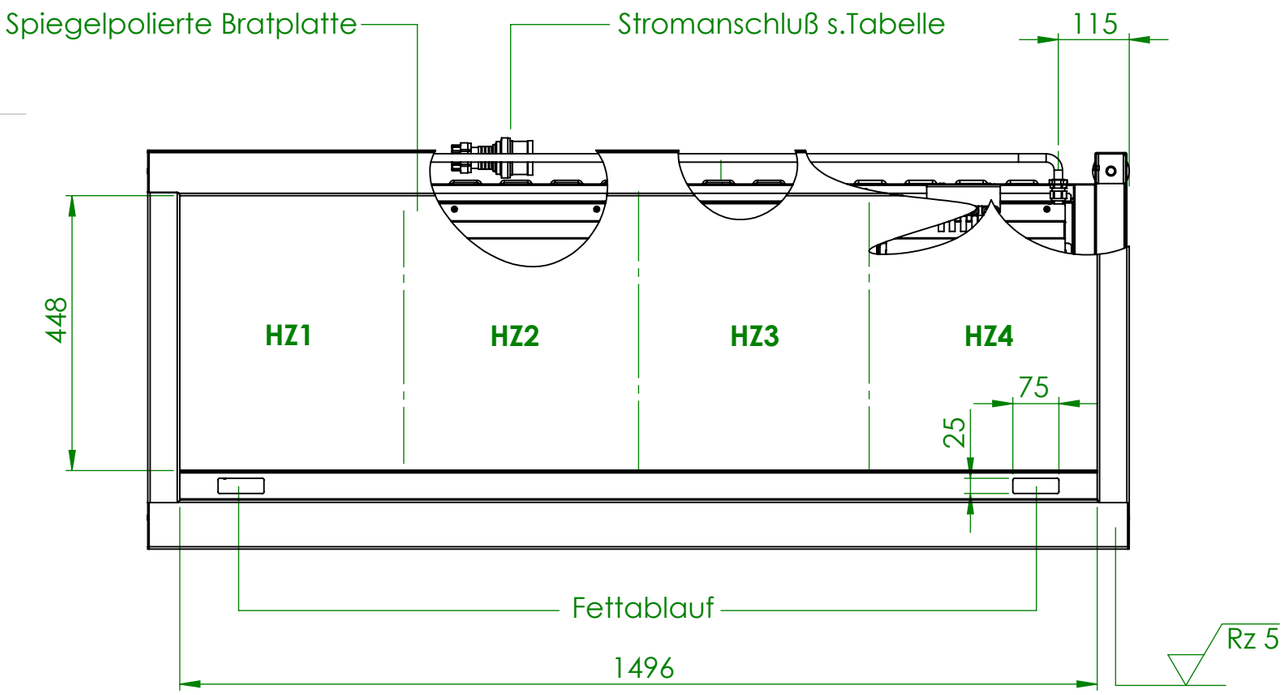

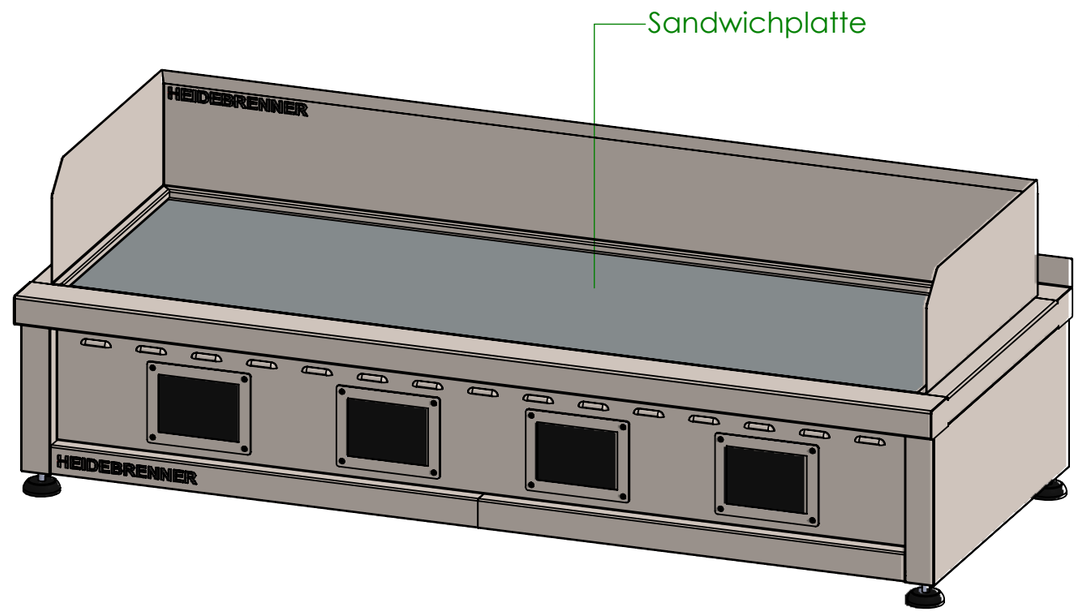

Artikel Nr.	HZ	Pges (kW)	Anschlußstecker
IBDAJ	4 x 3,5kW	14,0	CEE 32A, 400V~3L+PE, 6h
IBDBJ	4 x 5,0kW	20,0	CEE 32A, 400V~3L+PE, 6h

Verwendungsbereich 1600x650x350	Toleranz nach DIN ISO 2768-mK	Oberflächen DIN ISO 1302	Maßstab: 1:10	Gewicht: 89 kg
			Werkstoff	
	Name	Datum	Induction Bratplatte "SADO"	
Bearb.	R.N.	03.01.2017		
HEIDEBRENNER			IBD_J	A3