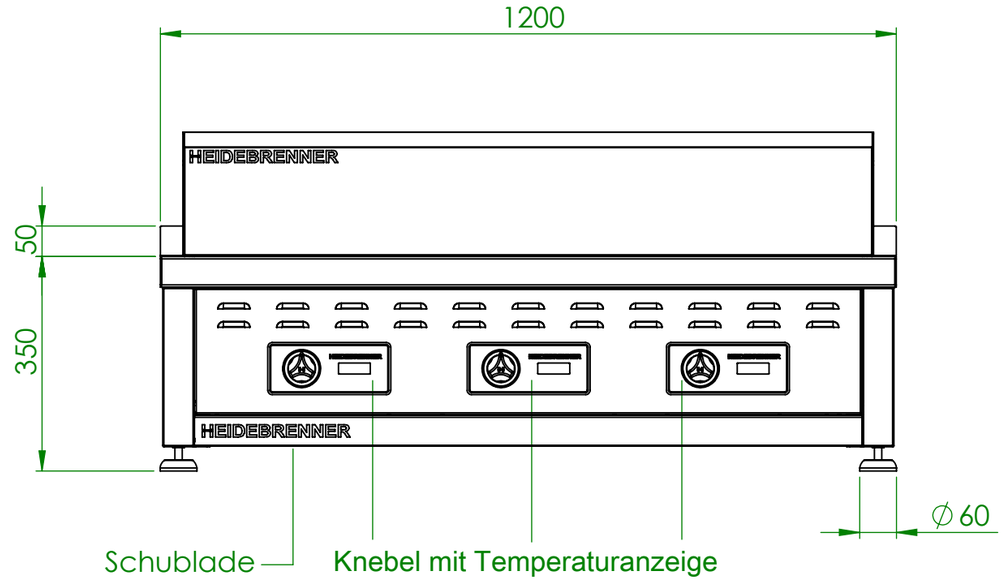

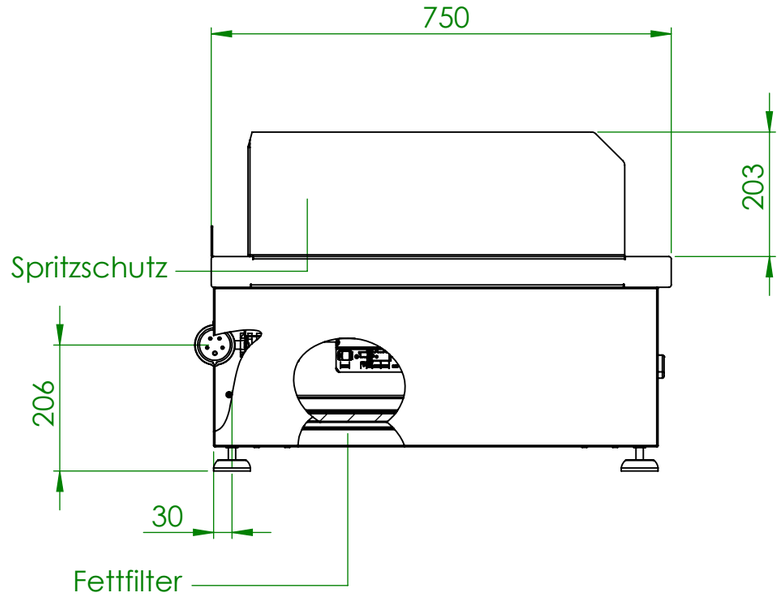

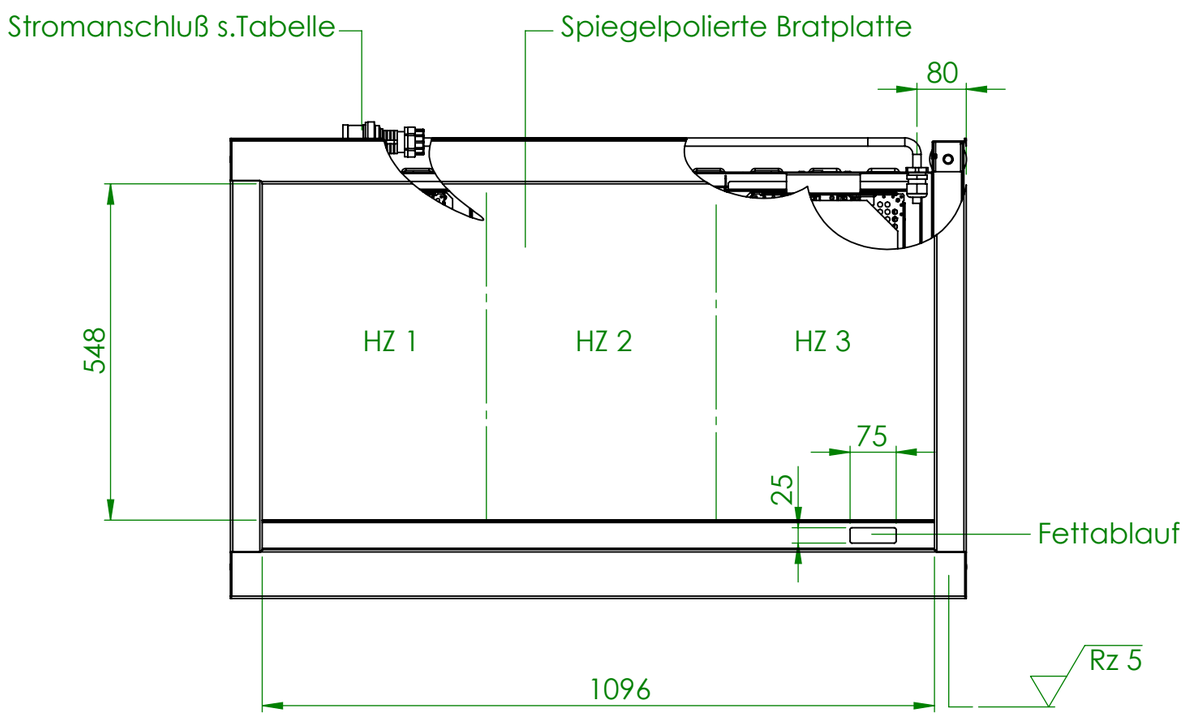

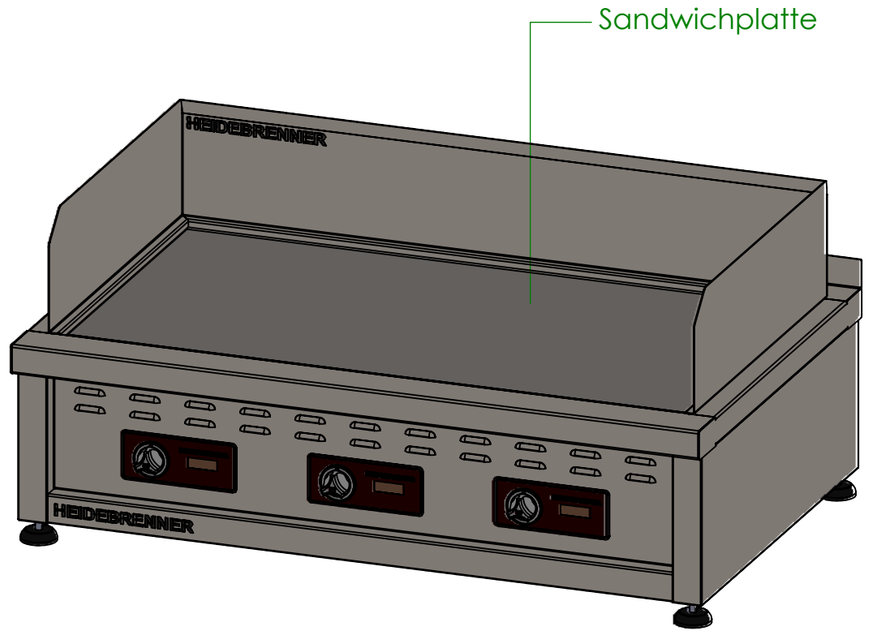

Artikel Nr.	HZ	Pges (kW)	Anschlußstecker
IBGAF	3 x 3,5kW	10,5	CEE 16A, 400V~3L+PE, 6h
IBGBF	3 x 5,0kW	15,0	CEE 32A, 400V~3L+PE, 6h
IBGCF	3 x 8,0kW	24,0	CEE 16A, 400V~3L+PE, 6h CEE 32A, 400V~3L+PE, 6h

Verwendungsbereich 1200x750x350	Toleranz nach DIN ISO 2768-mK	Oberflächen DIN ISO 1302	Maßstab: 1:10 Werkstoff	Gewicht: 73 kg
	Name	Datum	Induktion Bratplatte "KYUSHU"	
Bearb.	R.N.	05.01.2017		
HEIDEBRENNER			IBG_F	A3