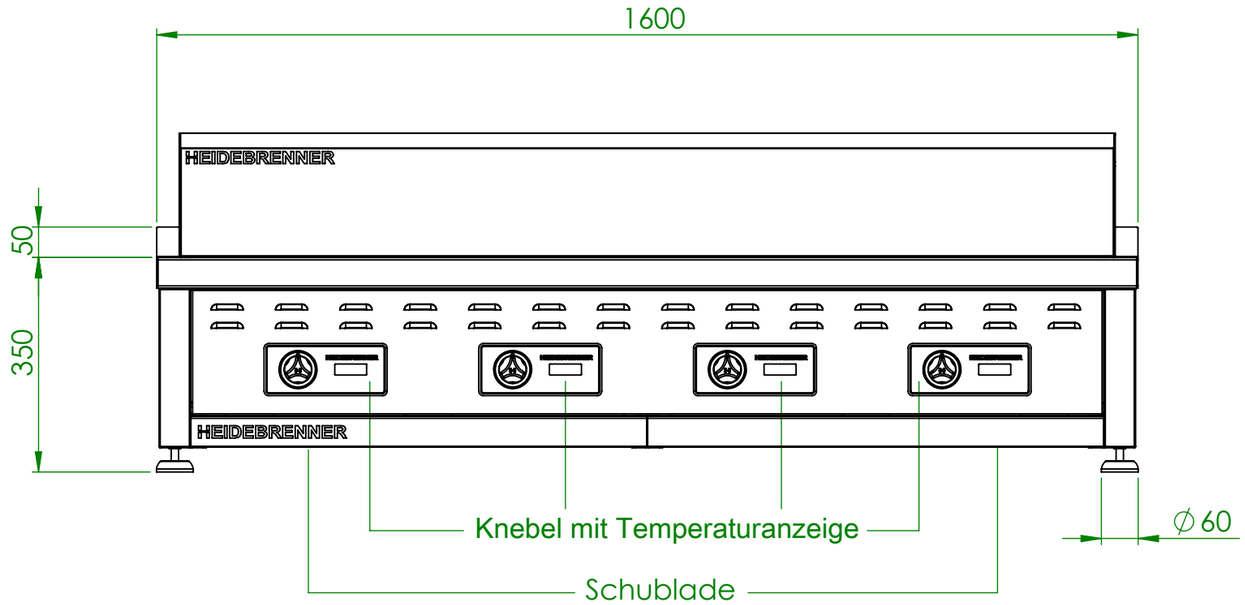

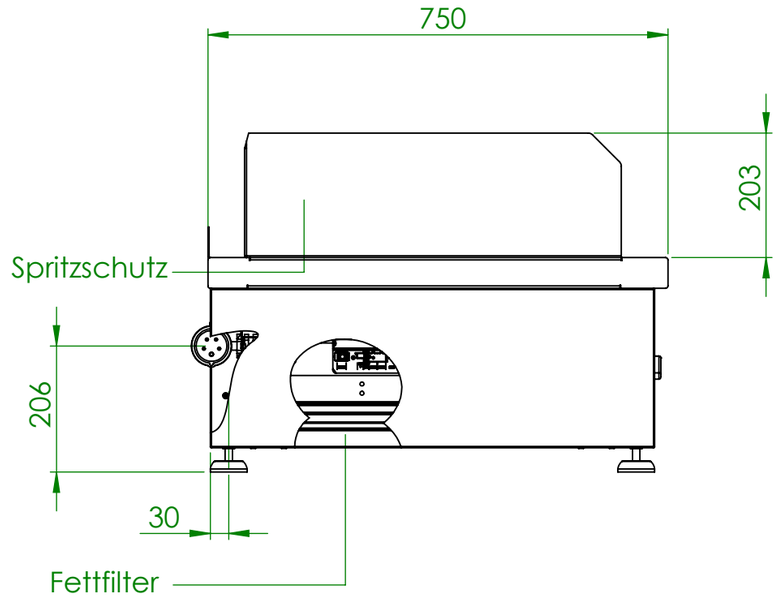

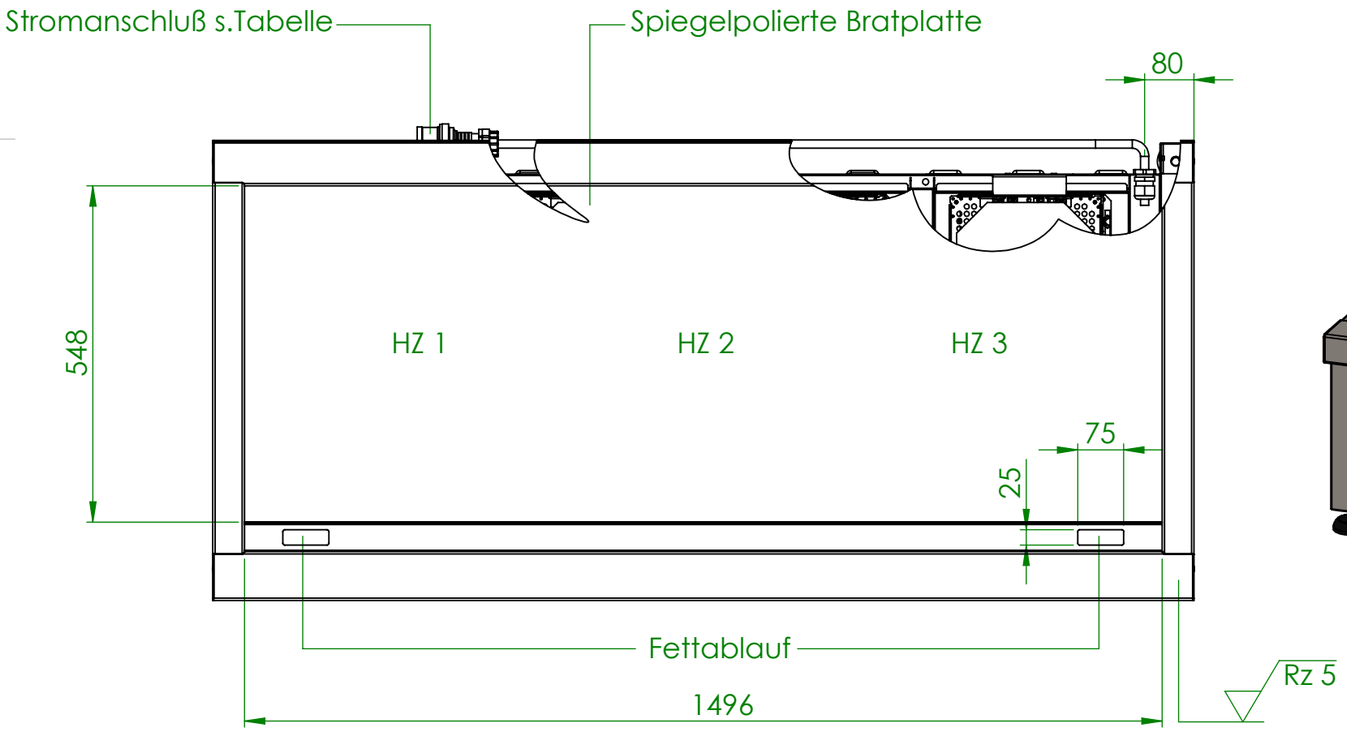

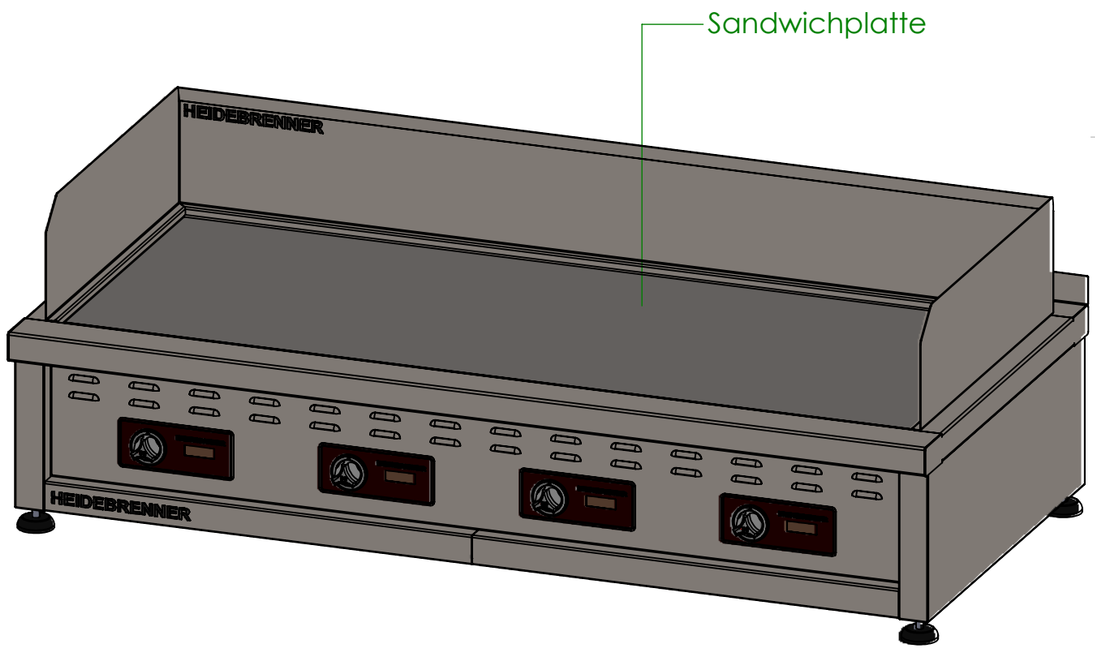

Artikel Nr.	HZ	Pges (kW)	Anschlußstecker
IBGAJ	4 x 3,5kW	14,0	CEE 32A, 400V~3L+PE, 6h
IBGBJ	4 x 5,0kW	20,0	CEE 32A, 400V~3L+PE, 6h
IBGCJ	4 x 8,0kW	32,0	CEE 32A, 400V~3L+PE, 6h CEE 32A, 400V~3L+PE, 6h

Verwendungsbereich 1600x750x350	Toleranz nach DIN ISO 2768-mK	Oberflächen DIN ISO 1302	Maßstab: 1:10 Werkstoff	Gewicht: 95 kg
	Name	Datum	Induktion Bratplatte "SADO"	
Bearb.	R.N.	05.01.2017		
HEIDEBRENNER			IBG_J	A3