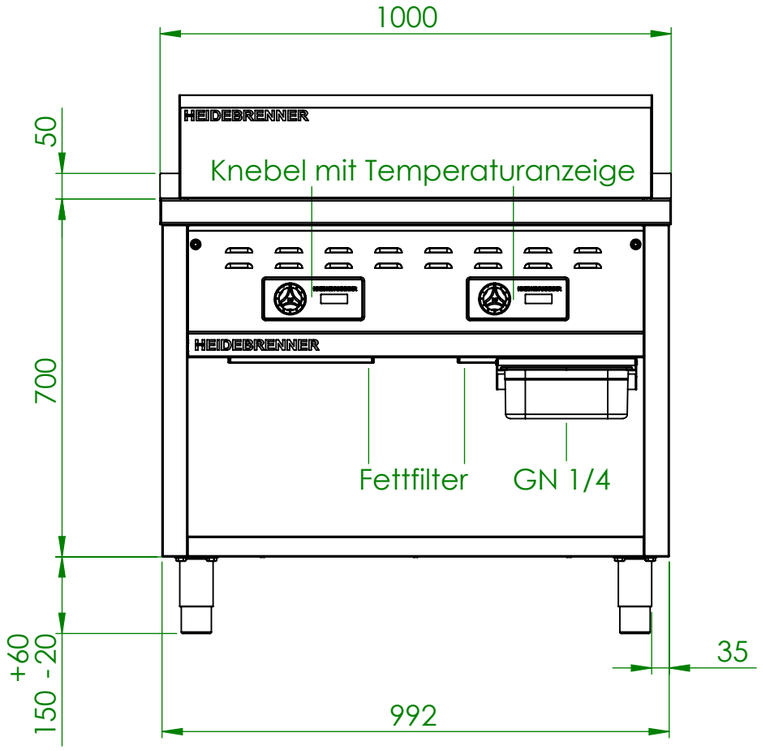

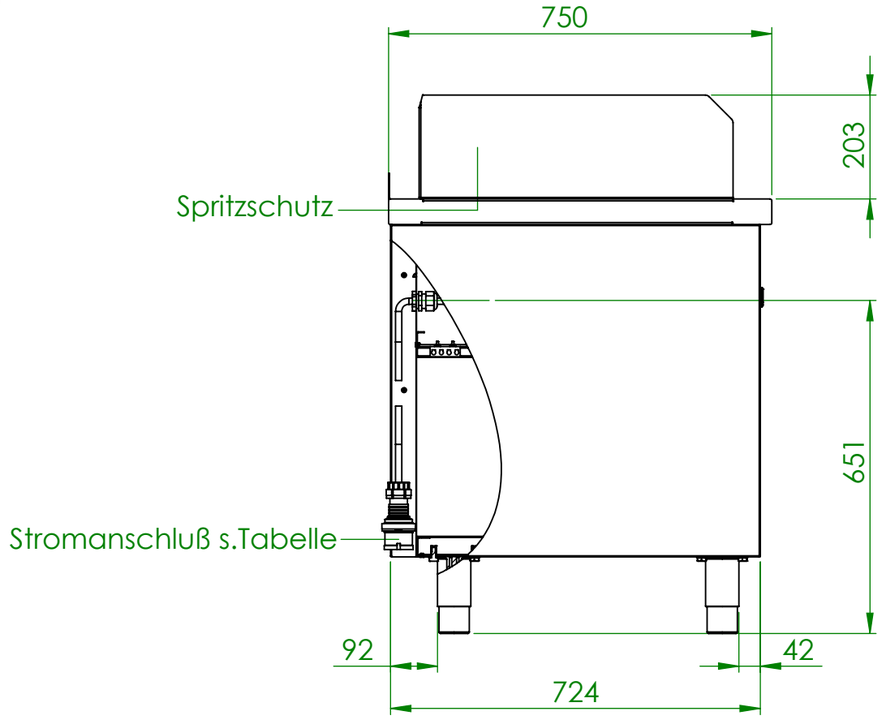

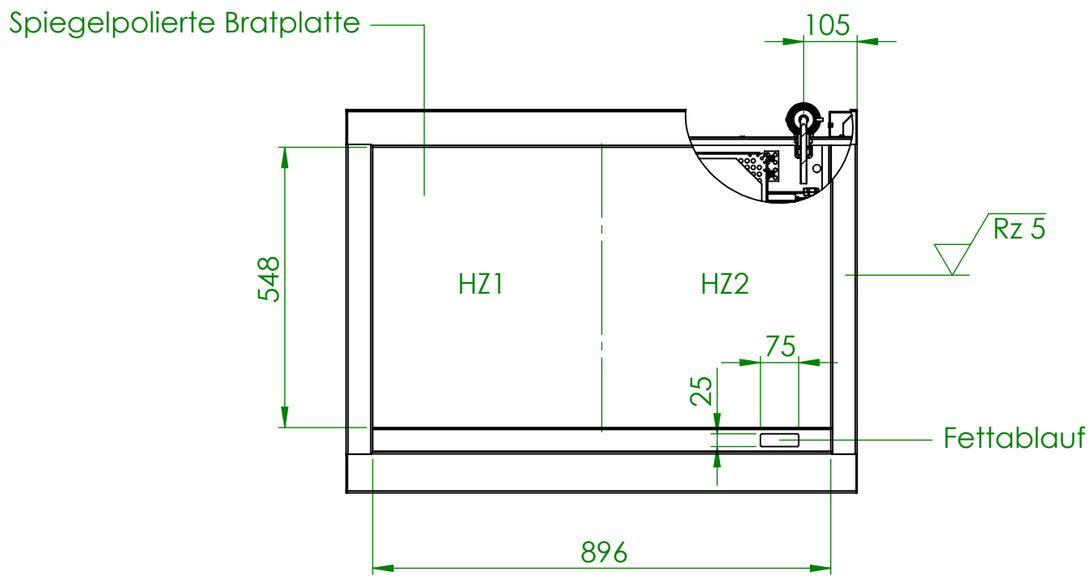

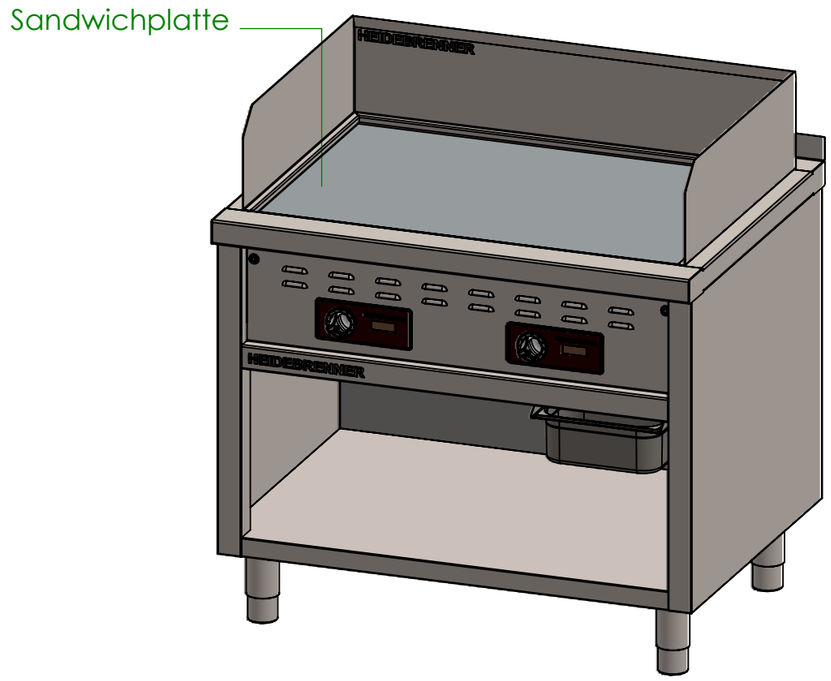

Artikel Nr.	HZ	Pges (kW)	Anschlußstecker
IBHAE	2 x 3,5kW	7,0	CEE 16A, 400V ~ 3L+PE, 6H
IBHBE	2 x 5,0kW	10,0	CEE 16A, 400V ~ 3L+PE, 6H
IBHCE	2 x 8,0kW	16,0	CEE 32A+CEE 16A, 400V ~ 3L+PE, 6H

Verwendungsbereich 1000x750x850	Toleranz nach DIN ISO 2768-mK	Oberflächen DIN ISO 1302	Maßstab: 1:20	Gewicht: 87 Kg
			Werkstoff	
	Name	Datum	Induktion Bratplatte "SHIKOKU"	
Bearb.	R.N.	06.01.2017		
HEIDEBRENNER			IBH_E	A3