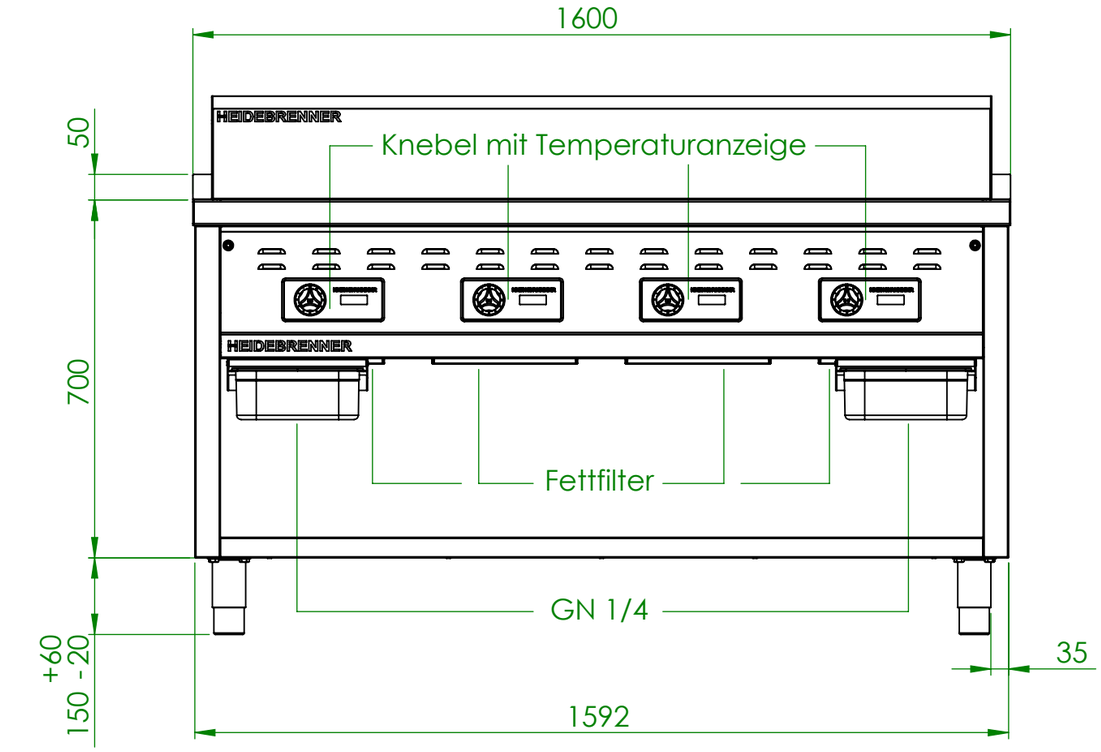

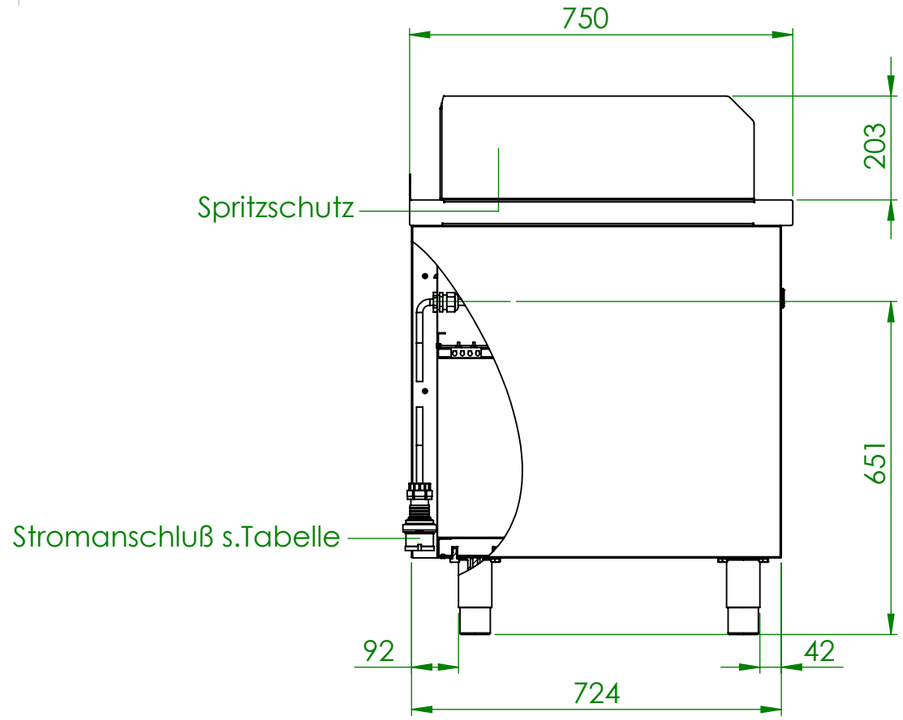

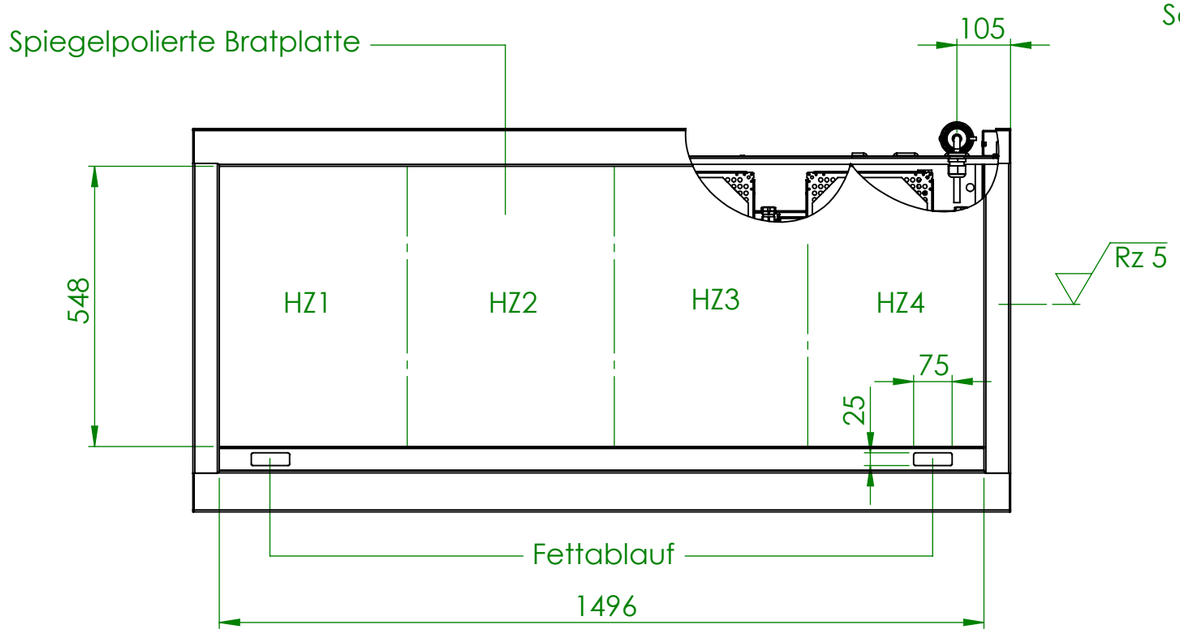

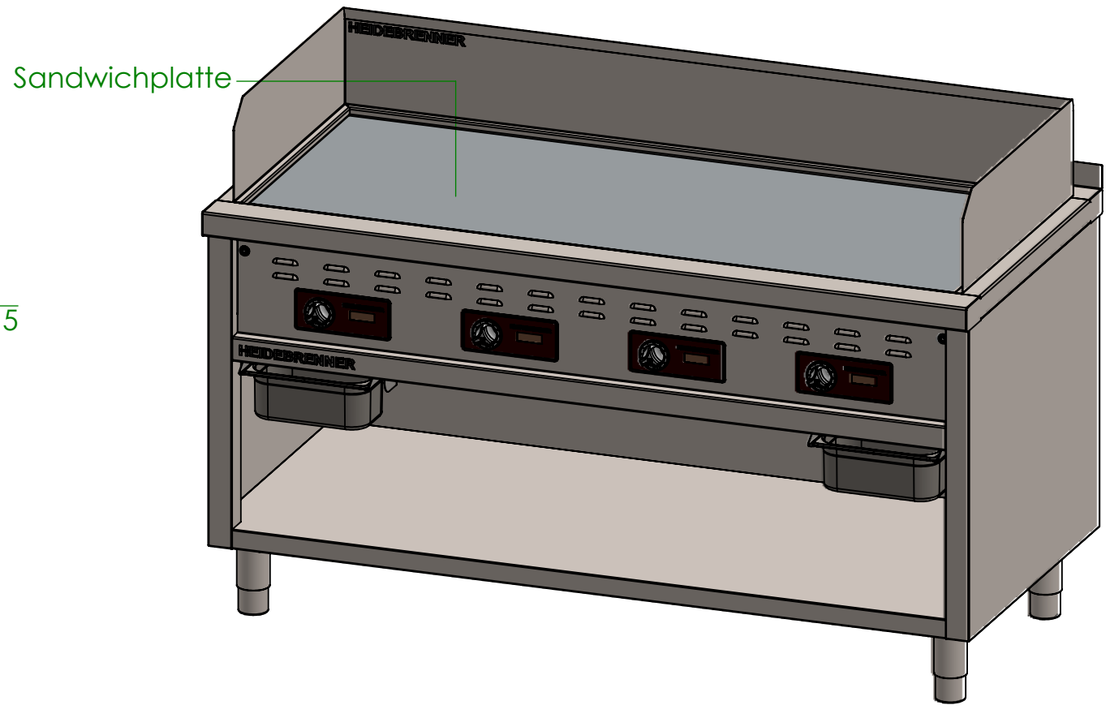

Artikel Nr.	HZ	Pges (kW)	Anschlußstecker
IBHAJ	4 x 3,5kW	14,0	CEE 32A, 400V ~ 3L+PE, 6h
IBHBJ	4 x 5,0kW	20,0	CEE 32A, 400V ~ 3L+PE, 6h
IBHCJ	4 x 8,0kW	32,0	CEE 32A, 400V ~ 3L+PE, 6h CEE 32A, 400V ~ 3L+PE, 6h

Verwendungsbereich 1600x750x850	Toleranz nach DIN ISO 2768-mK	Oberflächen DIN ISO 1302	Maßstab: 1:20 Werkstoff	Gewicht: 194 Kg
	Name	Datum	Induktion Bratplatte "SADO"	
Bearb.	R.N.	08.01.2017		
HEIDEBRENNER			IBH_J	A3