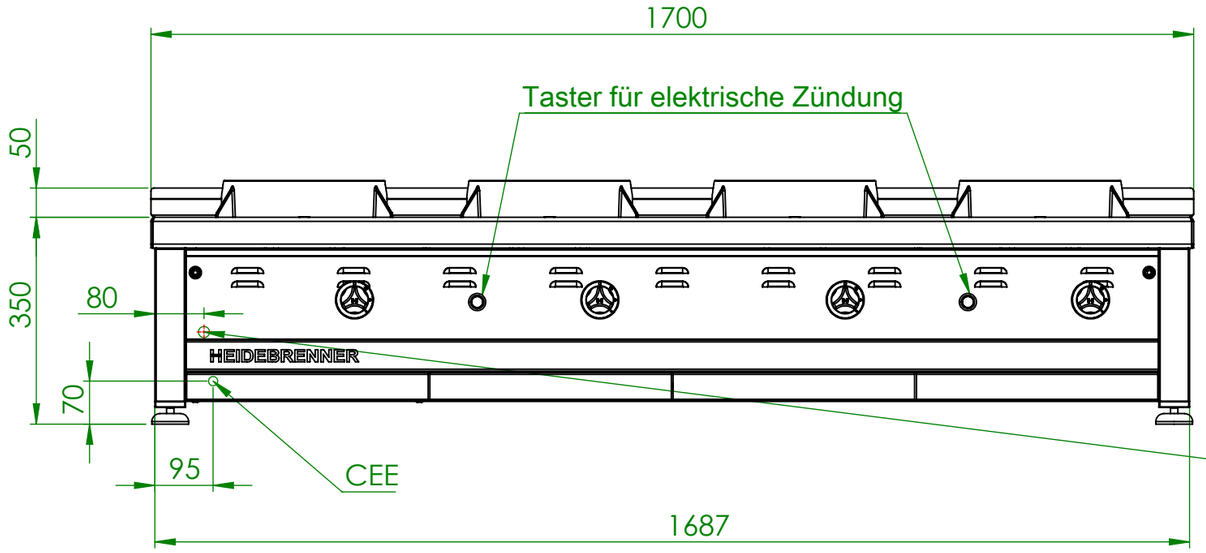

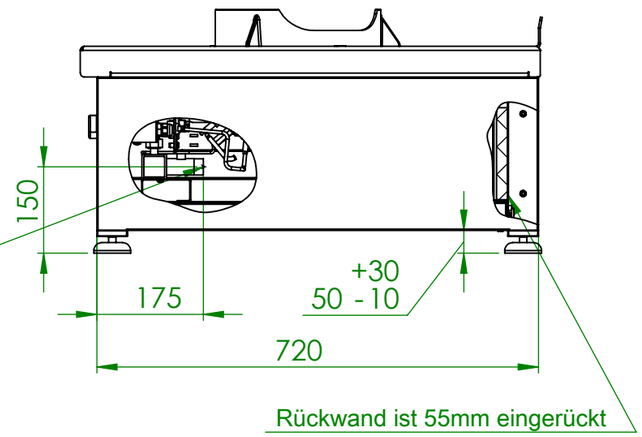

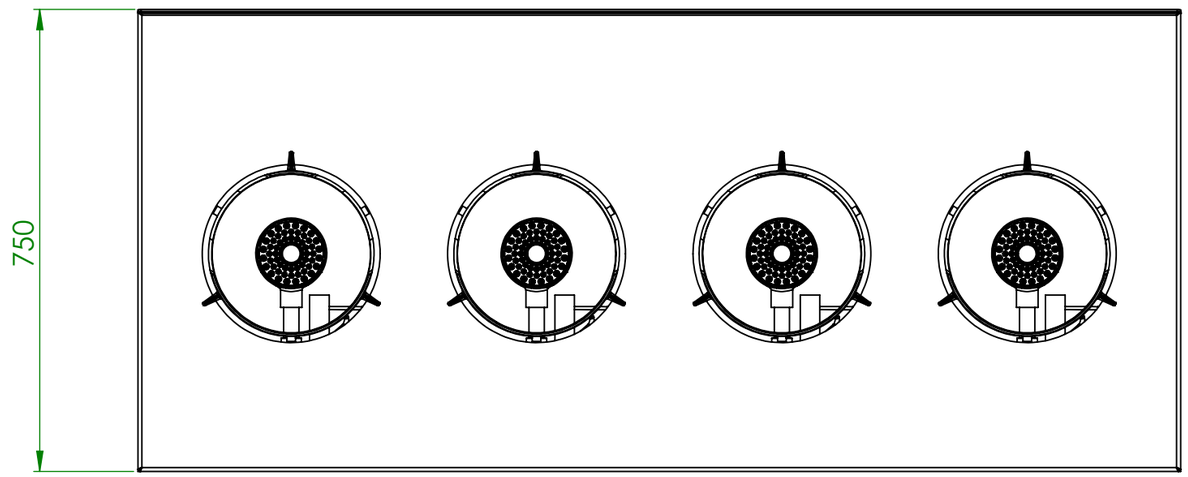

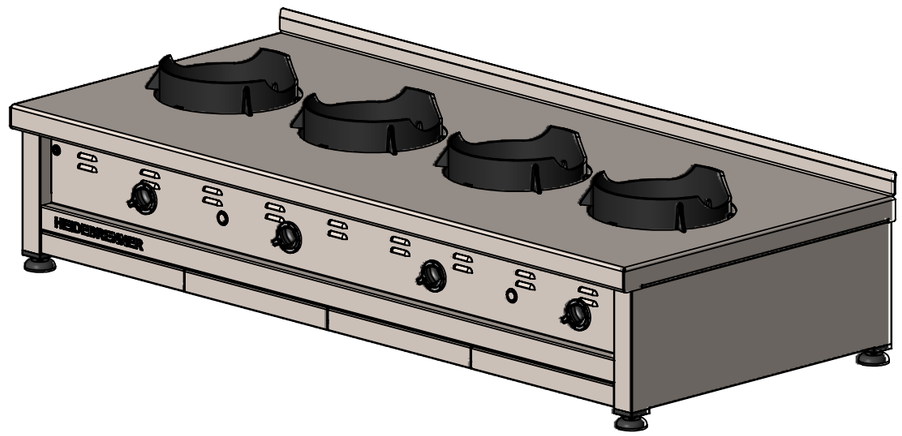

Artikel Nr.	P [KW]	Pges [KW]	Volumenstrom V[m³/h]	Gasanschluß [Zoll]	Länge Verbrauchsleitung [m] delta p=0,6mBar	Stromanschluss
GGGBD	4x8,7	34.8	3,75	G 3/4"	7	CEE 7/4, 1L+N+PE, 6A P=20W

Verwendungsbereich 1700x750x350	Toleranz nach DIN ISO 2768-mK	Oberflächen DIN ISO 1302	Maßstab: 1:10	Gewicht: C.a.130kg
			Werkstoff 1.4301	
	Name	Datum	Gas Wok Range JIANGSU	
Bearb.	A.V.	15.01.2017		
HEIDEBRENNER			GGGBD	A3