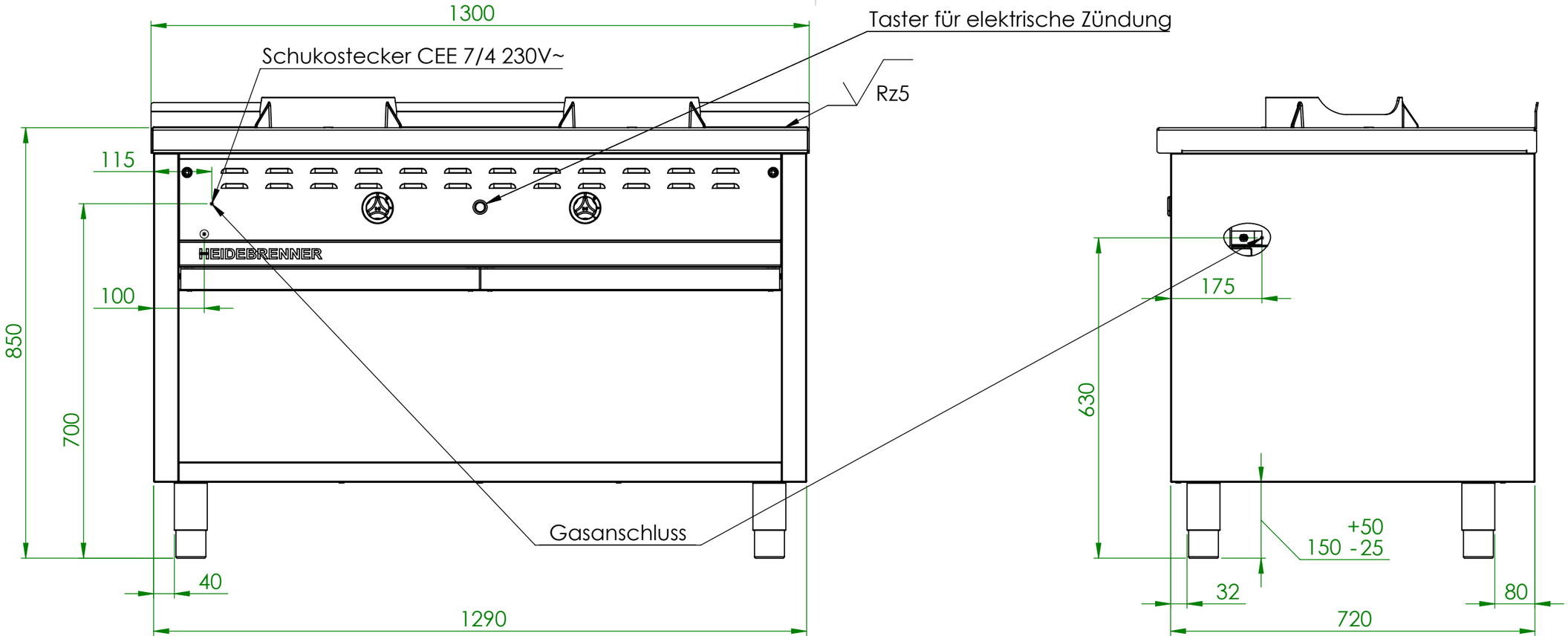

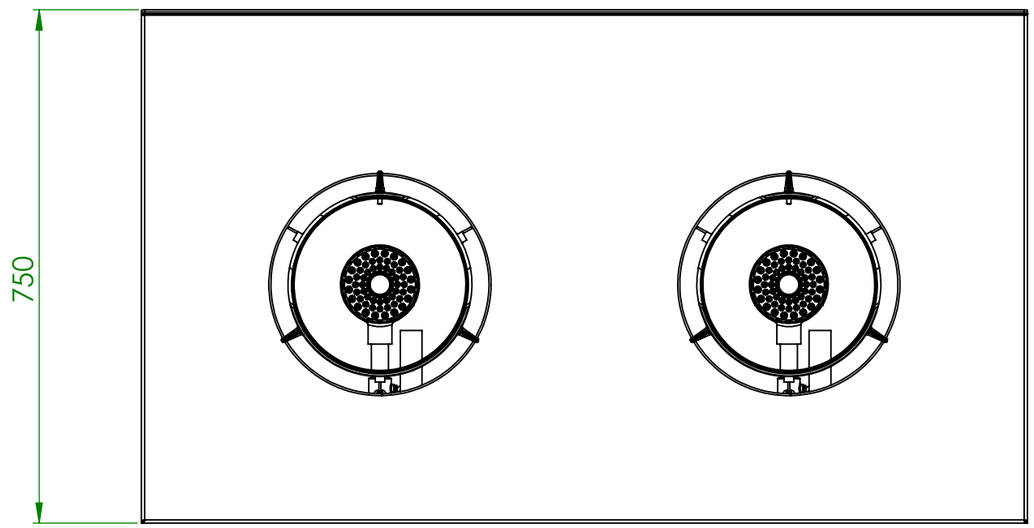

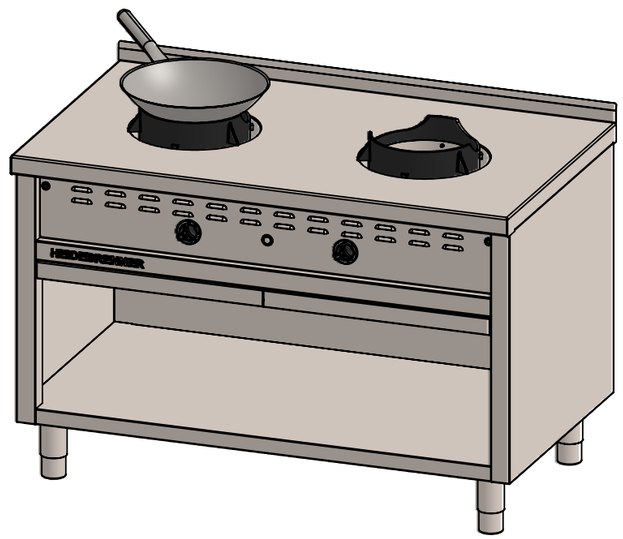

Art. Nr.	P [kW]	Wokstellen	ΣP [kW]	Gaszulauf	Vs[m3/h]	Max Länge Verbrauchsleitung [m]
GGHBB	8,7	2	17,4	G 3/4"	1,87	20
GGHCB	14	2	28	G 3/4"	3,01	7

Verwendungsbereich 1300x750x850	Toleranz nach DIN ISO 2768-mK	Oberflächen DIN ISO 1302	Maßstab: 1:10	Gewicht: 132 Kg
			Werkstoff 1.4301	
	Name	Datum	Gas Wok Range HUNAN	
Bearb.	A.G.	16.07.2016		
HEIDEBRENNER			GGH_B	A3