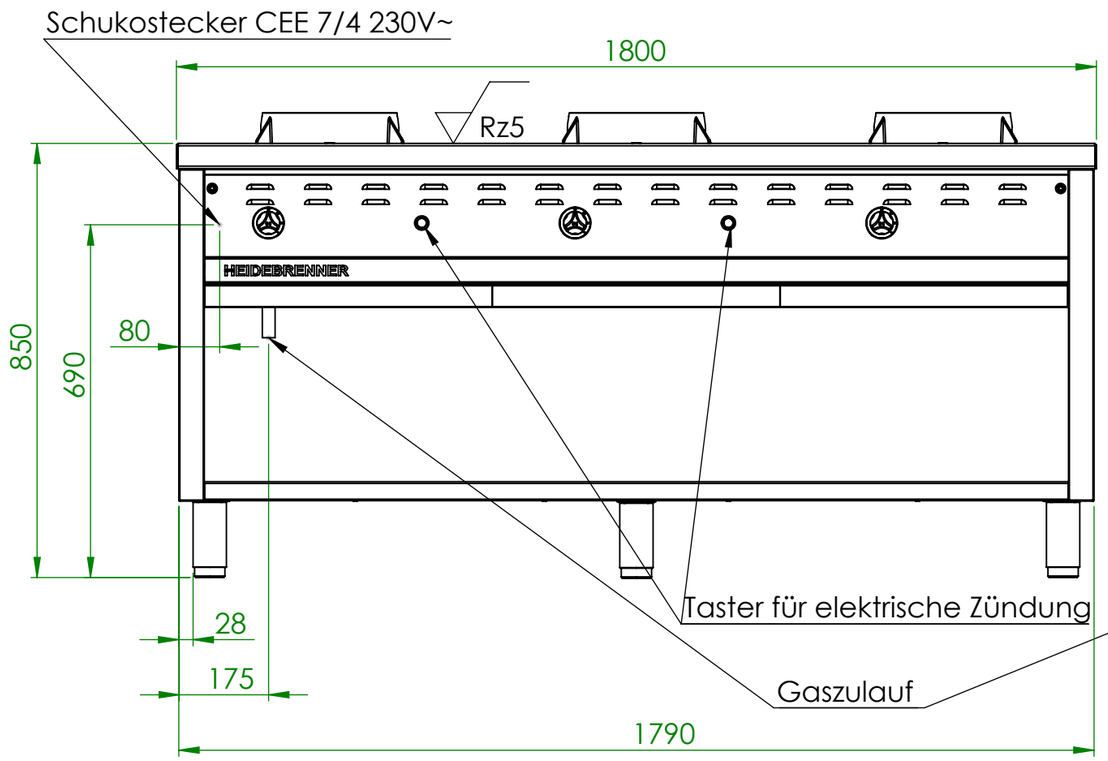

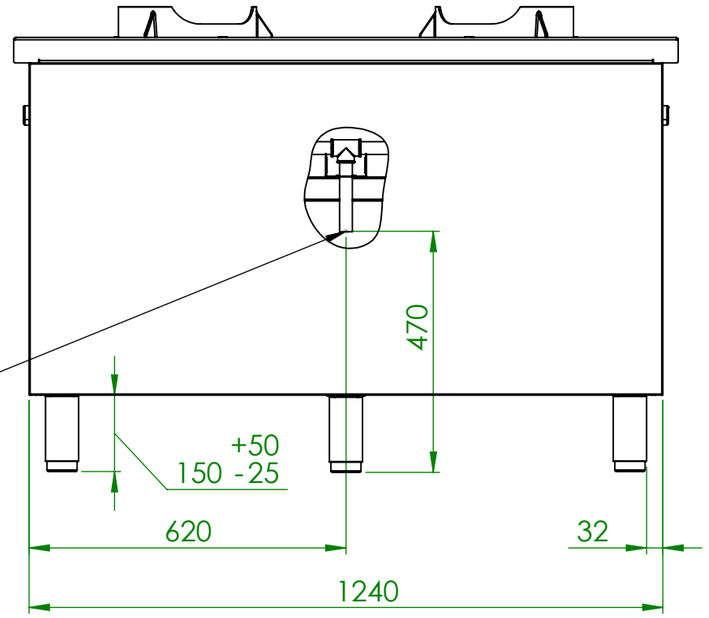

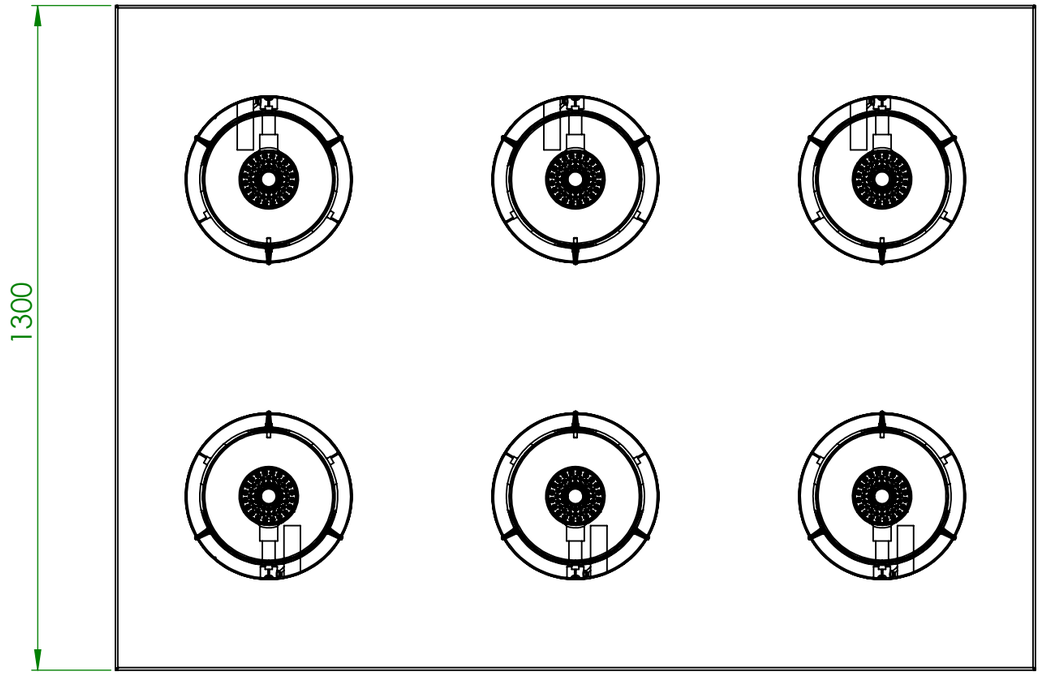

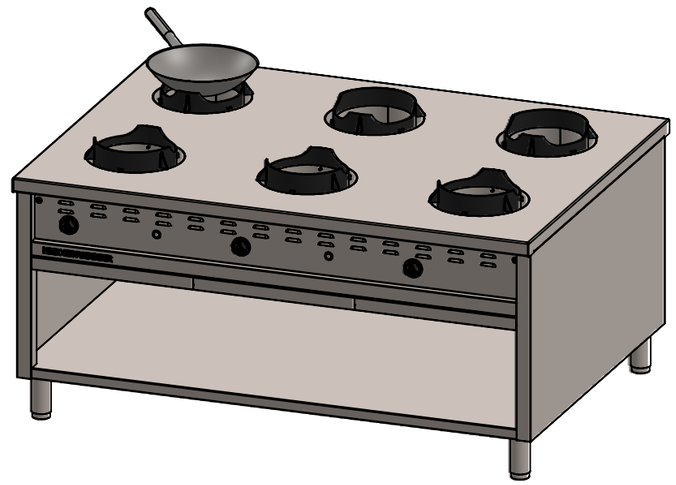

Art. Nr.	P [kW]	Wokstellen	ΣP [kW]	Gaszulauf	Vs[m3/h]	Max Länge Verbrauchsleitung [m]
GGMBF	8,7	6	52,2	G 1"	5,6	10
GGMCF	14	6	84	G 1"	9	4

Verwendungsbereich 1800x1300x850	Toleranz nach DIN ISO 2768-mK	Oberflächen DIN ISO 1302	Maßstab: 1:15	Gewicht: Ca. 280kg.
			Werkstoff 1.4301	
	Name	Datum	Gas Wok Range HENAN	
Bearb.	A.V.	12.07.2016		
HEIDEBRENNER			GGM_F	A3