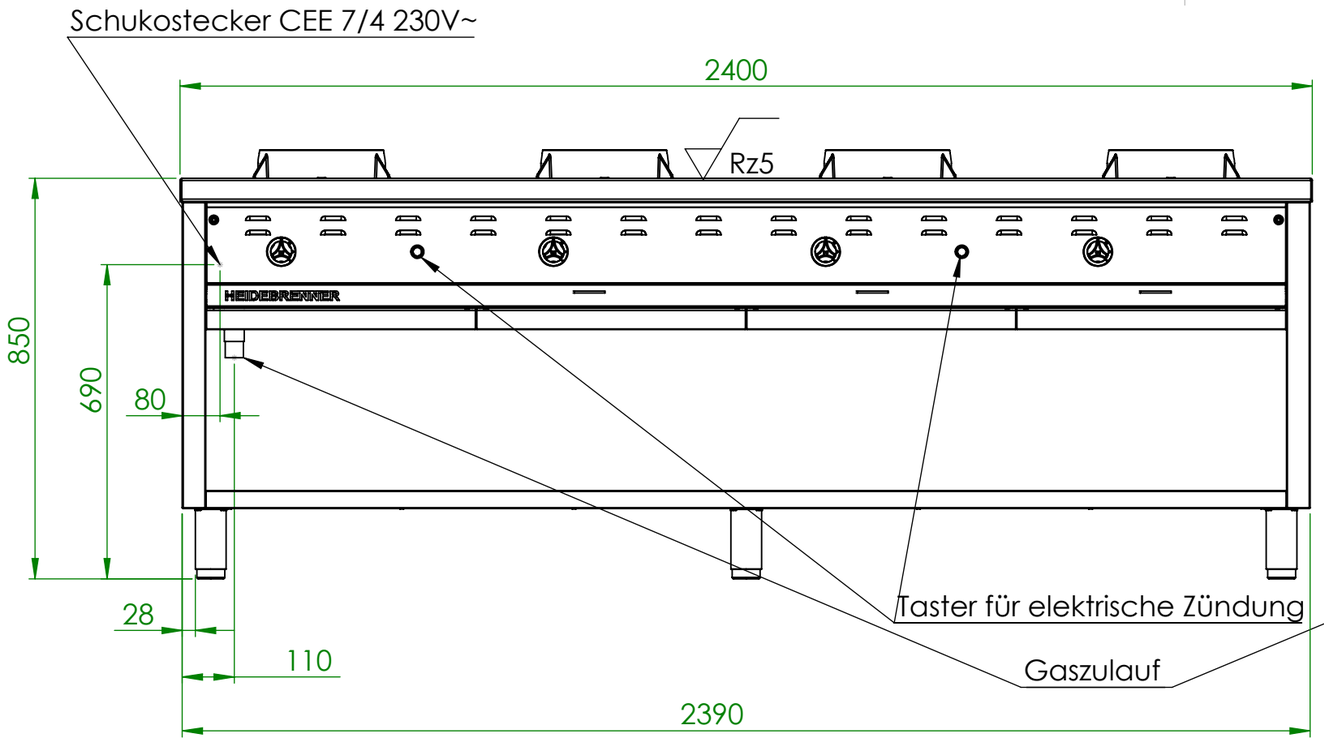

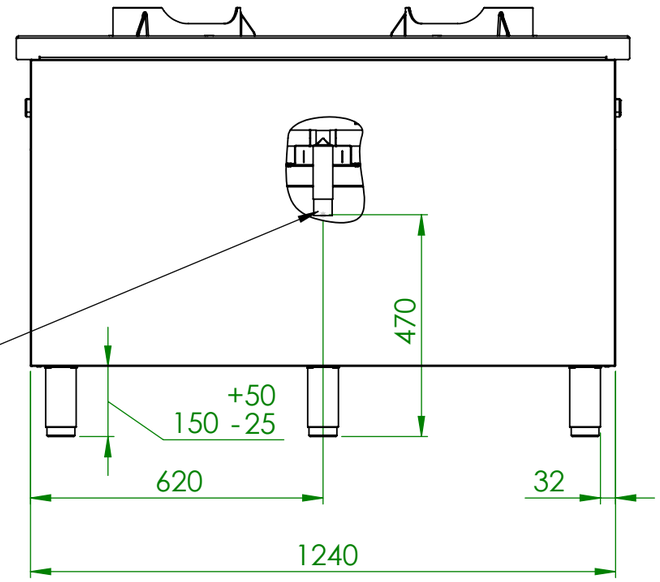

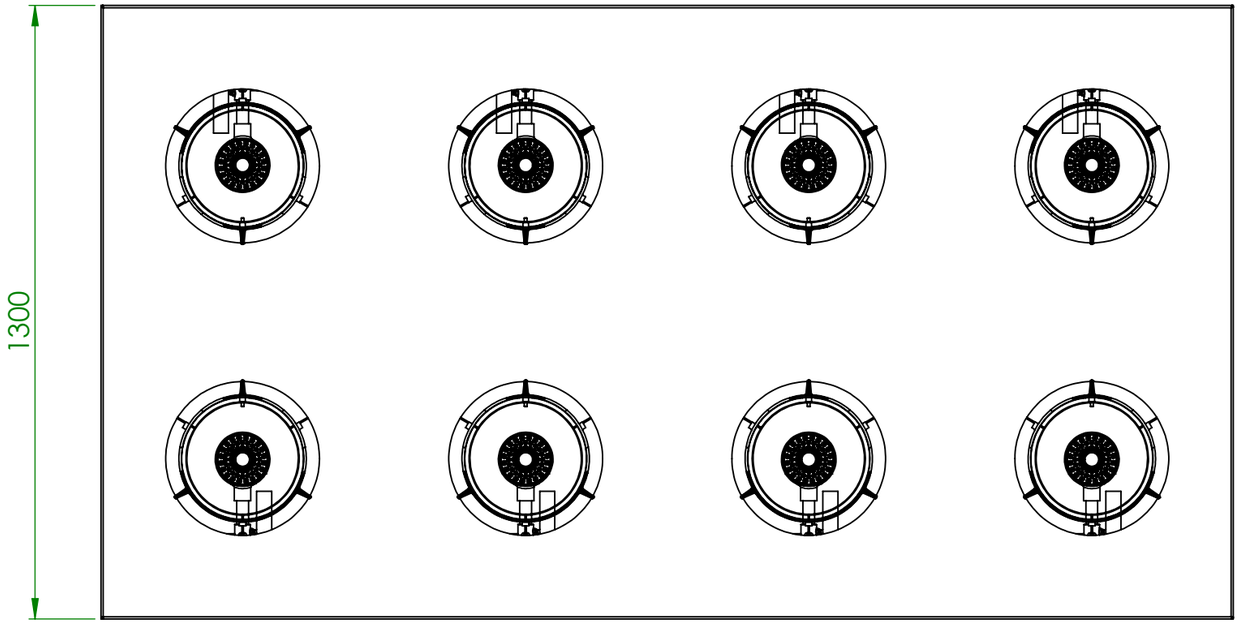

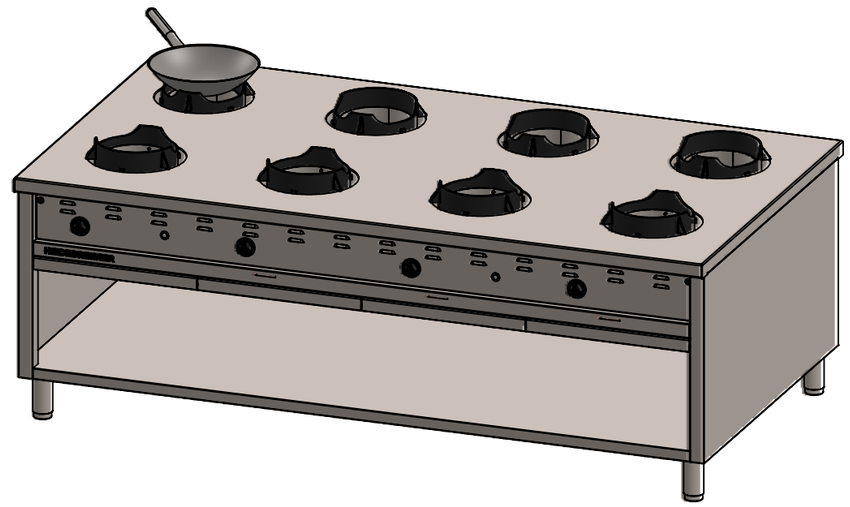

Art. Nr.	P [kW]	Wokstellen	ΣP [kW]	Gaszulauf	Vs[m3/h]	Max Länge Verbrauchsleitung [m]
GGMBG	8,7	8	69,6	G 1"	7,48	6
GGMCG	14	8	112	G 1 1/4"	12	10

Verwendungsbereich	Toleranz nach	Oberflächen	Maßstab: 1:20	Gewicht: Ca. 360kg.
2400x1300x850	DIN ISO 2768-mK	DIN ISO 1302	Werkstoff 1.4301	

	Name	Datum	
Bearb.	A.V.	12.07.2016	Gas Wok Range SHANDONG

HEIDEBRENNER

GGM_G

A3