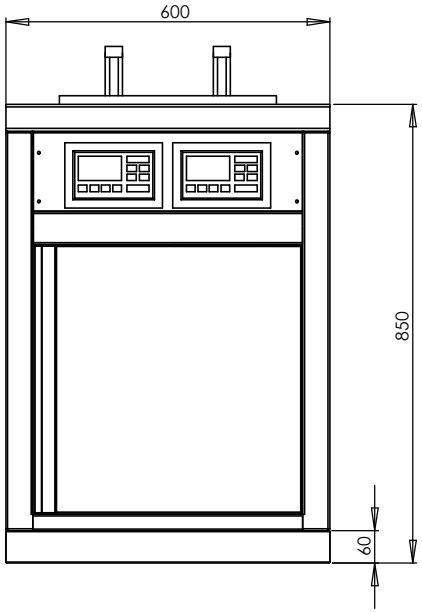

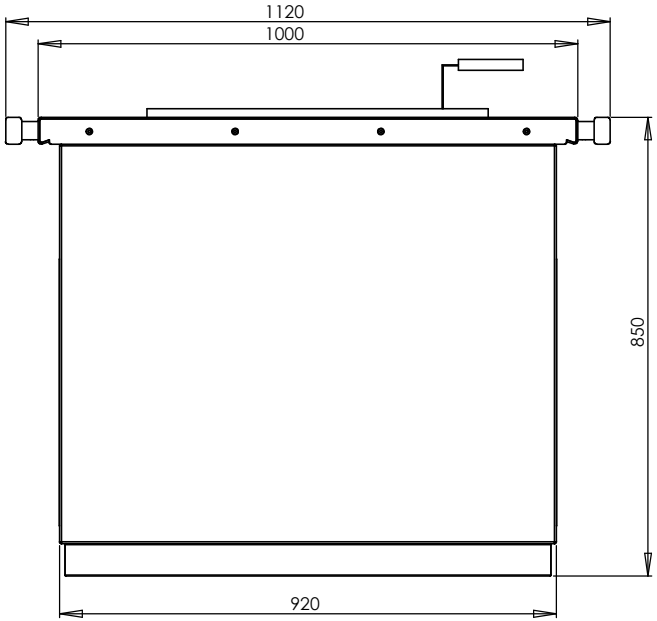

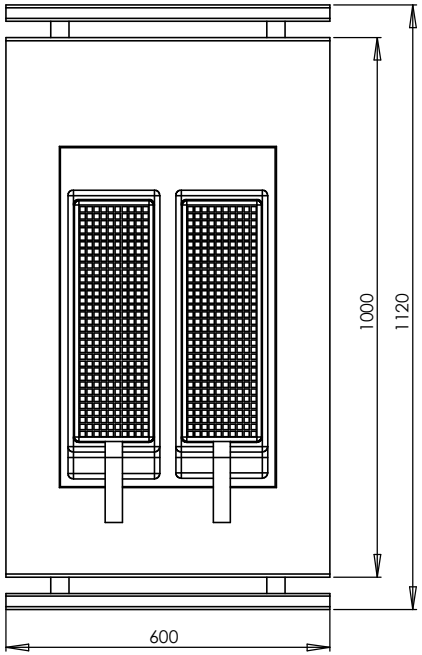

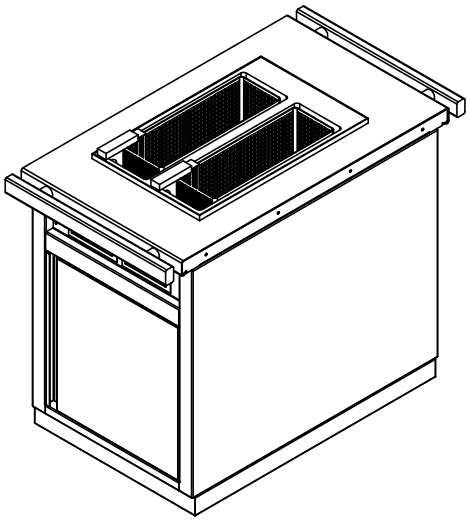

(Verwendungsbereich)		Toleranz nach				(Oberft.)	Maßstab		(Gewicht)
							Werkstoff		
					Name	Datum			
				Bearb.		2012-09-26	Fettbackgerät Elektro		
				Gepr.					
				Norm.					
				HEIDEBRENNER			308212		Blatt A4
									Blätter
Zust.	Änderung	Datum	Name	Ursprung			Ersatz für:		Ersatz durch: