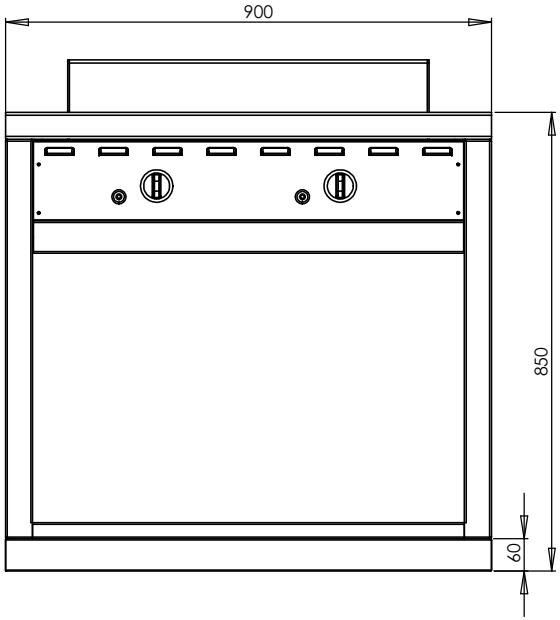

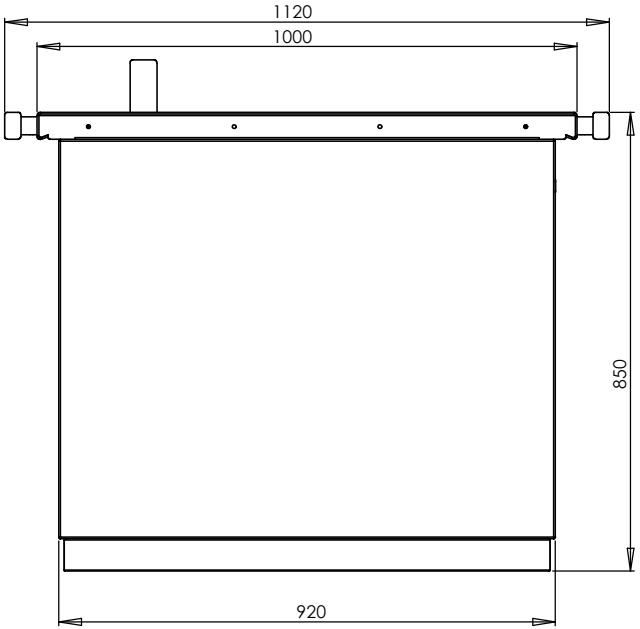

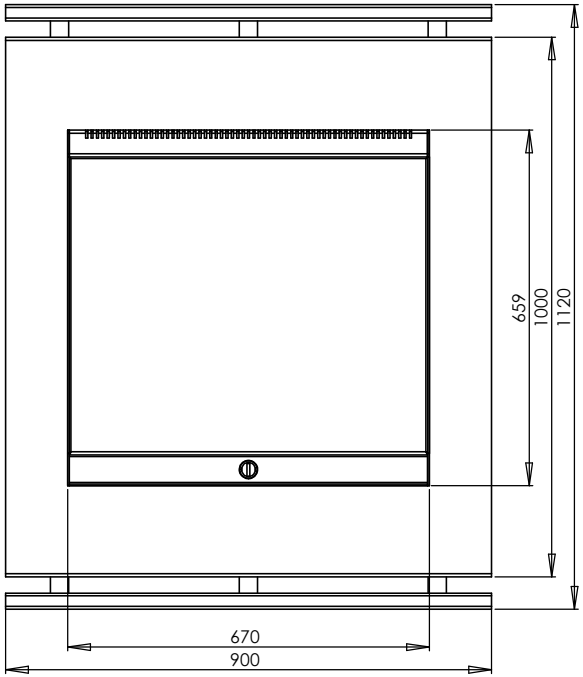

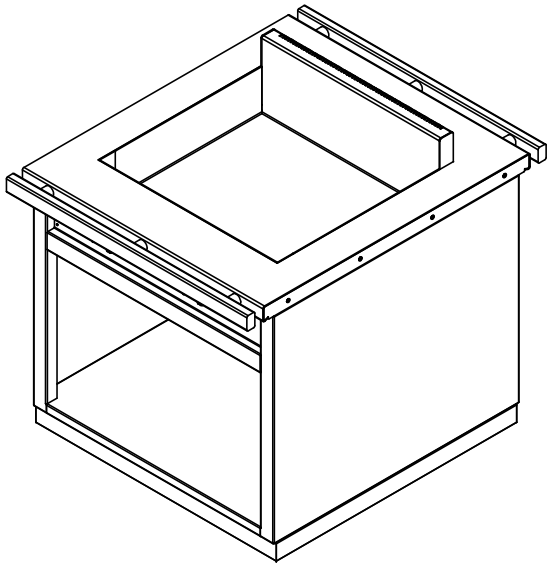

(Verwendungsbereich)		Toleranz nach				(Oberft.)	Maßstab		(Gewicht)
							Werkstoff		
					Name	Datum	Fettbackgerät		
				Bearb.		2012-09-26			
				Gepr.					
				Norm.					
				HEIDEBRENNER			928212		Blatt A4
									Blätter
Zust.	Änderung	Datum	Name	Ursprung			Ersatz für:		Ersatz durch: